5倍つかえる5Wa yタイプのミニベビーベッド

キャノピー ミニベッド＆デスク組立説明書

販売元
FICELLE inc. 有限会社フィセル
〒443-0042 愛知県蒲郡市御幸町22番9号
☎ 0533-66-0010 ：0533-66-0011

梱包内容

組み立てる前に部品が、すべてそろっているかご確認ください。

(1) 組立ボルト ×8 本 ★
Φ6長さ40

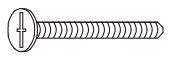

(2) 組立ボルト ×16 本 ☆
Φ6長さ50
(3) 丸ナットと組み合わせて使用

(3)丸ナット ×12 個

(4) 床受ボルト ×4 本
Φ8長さ42

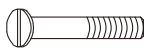

(5) 床受ナット× 4 個

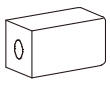

(6)キャスター
(ストッパー付) × 2 個
(ストッパー無) × 2 個

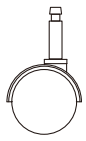

(7) ハンガー掛け× 4 個

(8)ハンガー掛け取付ビス × 4 本

重要
(3)丸ナットの取り付け方

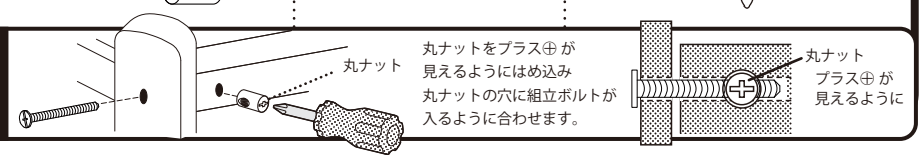

使用上のご注意

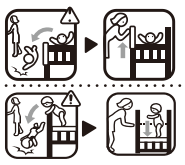

扉使用後はベッドから離れる時も、必ず上段に戻してください

つかまり立ちができるようになったら、床板は最下段で使用してください

組立完了後各ボルトをしっかり締め直してください

- ●使用して良い乳幼児の年齢は標準として24ヶ月以内です。
- ●敷ふとん及びマット等は枠との間にすき間を生じないもので、適当な固さを有するものを使用して下さい。
- ●ボルト等ネジ類はゆるんでいないか時々点検して下さい。
- ●扉の左右のロック金具は確実に穴に入れて下さい。
- ●屋内の平らなところで使用して下さい。
- ●ベッドの上で跳びはね等、過度の荷重を掛けないで下さい。
- ●柱や枠にぶら下がったり、ゆすったりしないで下さい。
- ●扉などの可動部分に手足を挟まないようにご注意下さい。
- ●保護者の目の届く範囲で使用して下さい。
- ●ひも等の危険な要素のあるものは取り付けないで下さい。
- ●移動する場合、引きずらないで下さい。又、床面にキズが付きやすい場合、敷物を敷いてご使用下さい。
- ●ストーブ等の危険物がある近くには、設置しないで下さい。
- ●木製品のため水気を避けてご使用下さい。
- ●故障、破損等の状態で使用しないで下さい。

※本体数カ所をピンで補強してあり、小さな虫穴のように見えますが、虫食いではありませんので御安心下さい。

組立・組替え方法

ベビーベッド

1 ①左妻枠②右妻枠③後枠を(1)組立ボルト（φ6×40）で軽く締めて下さい（4ヶ所）。次に④幕板を(3)丸ナットと(2)組立ボルト（Φ6×50）で 軽く締めて下さい。

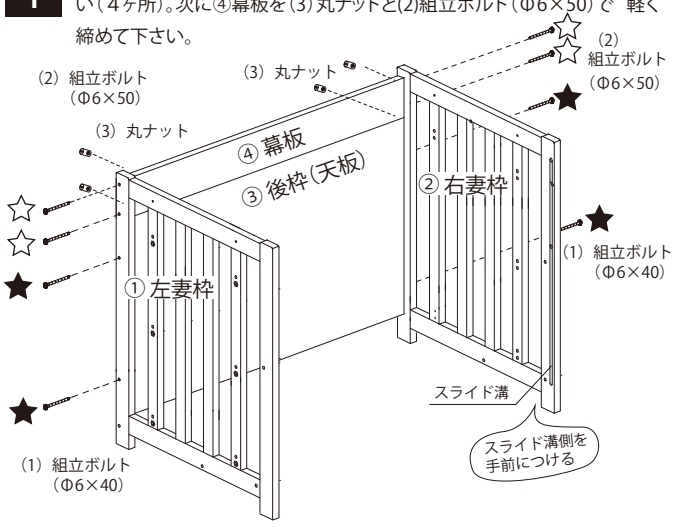

2 ⑥スライド扉のスライドピース部分を図１のように、①左妻枠②右妻枠の溝の丸い部分に差し込み、スライド扉を上にスライドさせてロック金具で固定して下さい。

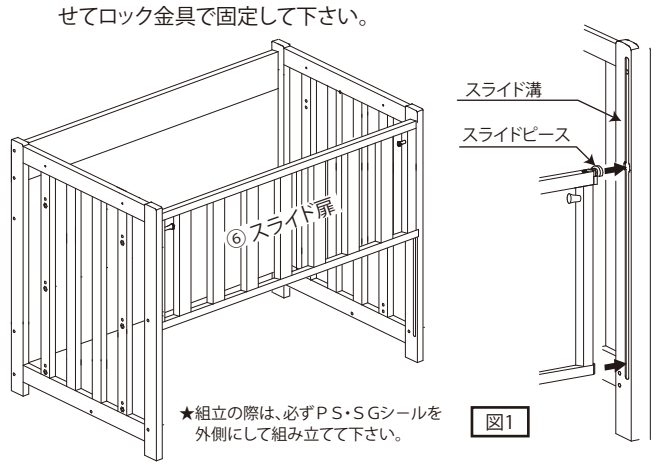

3 ⑤前枠を左右妻枠に合わせ、(3)丸ナットと(2)組立ボルト（Φ6×50）で軽く締めて下さい。

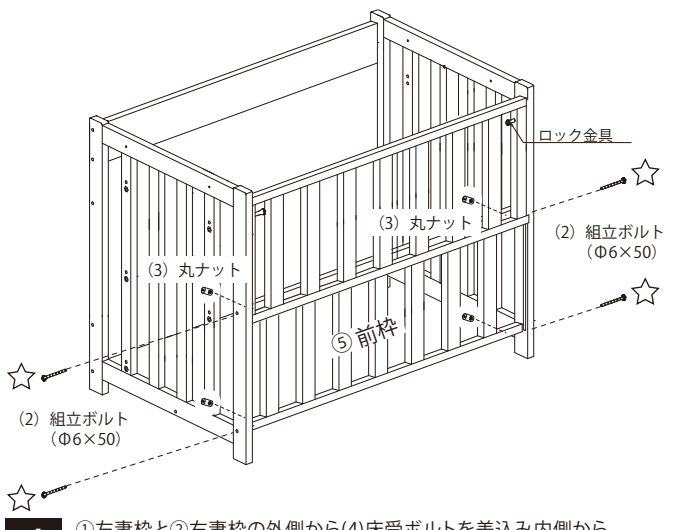

4 ①左妻枠と②右妻枠の外側から(4)床受ボルトを差込み内側から(5)床受ナットで締めて下さい。（図２参照）

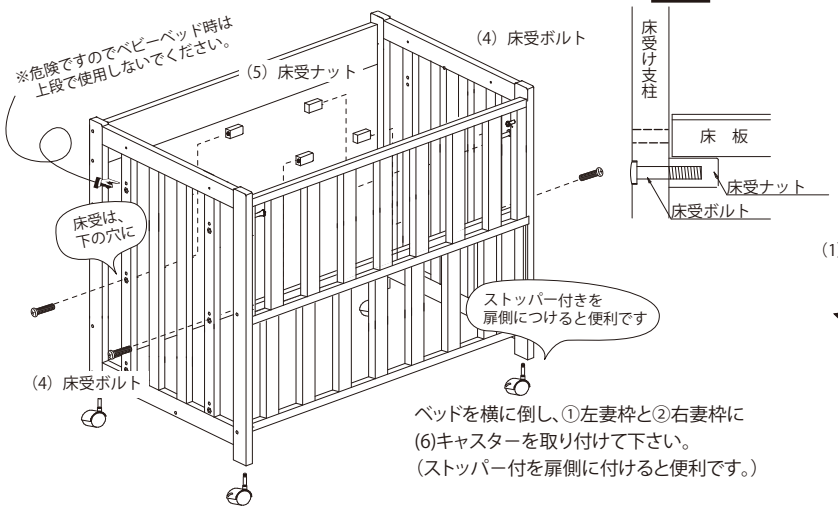

ベッドを横に倒し、①左妻枠と②右妻枠に(6)キャスターを取り付けて下さい。
（ストッパー付を扉側に付けると便利です。）

ベビーサークル

ベビーベッドから

1 床板を固定している(1)組立ボルト（φ6×40）を外して、床板を外します。床受ボルトとナットを下段の穴に取り付けて、床板をのせ組み立てボルトで固定します。

※安全のため、
床受と組み立てボルトの
両方で固定してご利用ください。

プレイハウス

ベビーベッドから

1 三角パーツとベッドを取りはずします。(ベッドは使用しません。)
テントカバーを取り付けて、マットを敷いてご使用下さい。
※プレイハウスのテントカバーは別売りです。

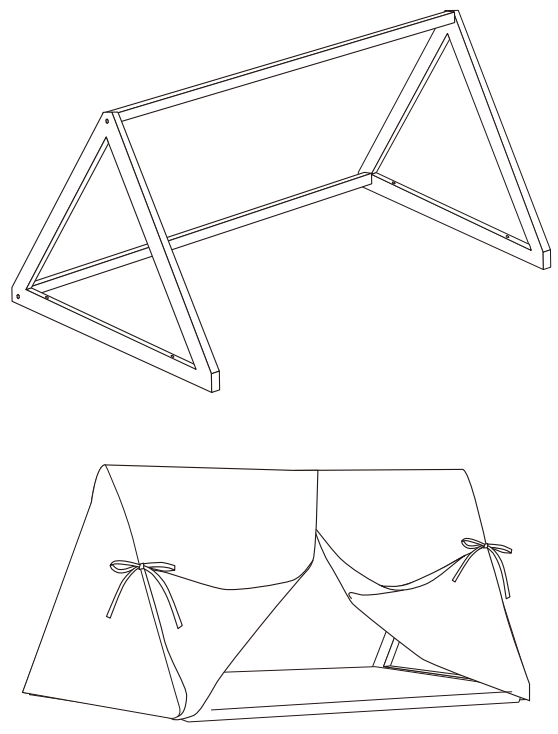

キッズデスク・パソコンデスク

ベビーベッドから

1 組み立てボルトをはずし、⑦床板を取り出します。
（床板・スライド扉は、使用しません。）

2 ⑤前枠⑥スライド扉③後枠（天板）をはずして下さい。

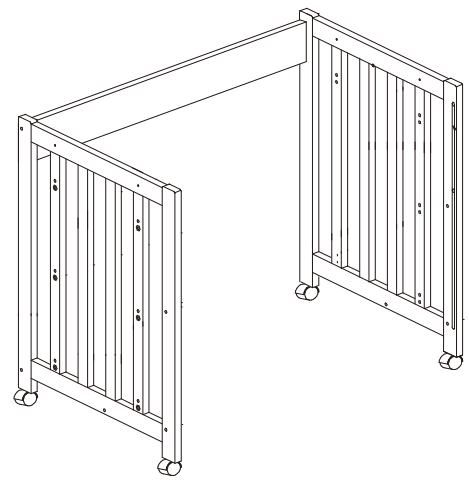

3 ⑤前枠を最下段に組み立てボルトで固定。
③後枠（天板）は、床受とボルトの両方で固定してください。

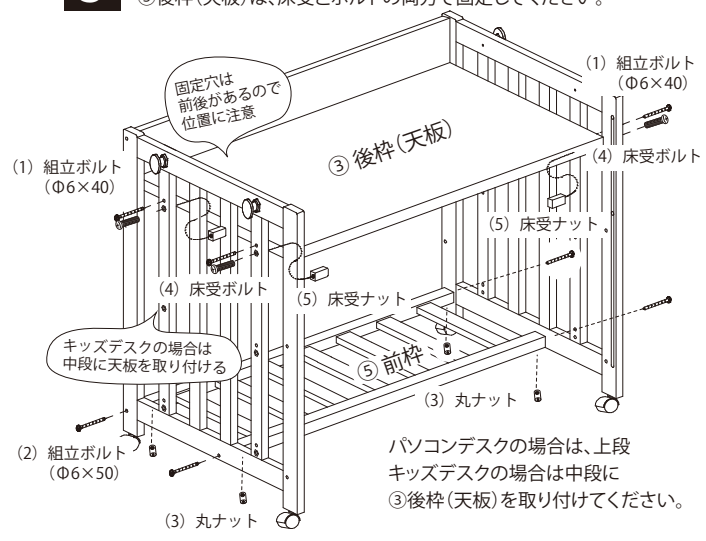

パソコンデスクの場合は、上段
キッズデスクの場合は中段に
③後枠（天板）を取り付けてください。

5 ⑦床板を載せて(1)組立ボルト（Φ6×40）で固定して下さい。

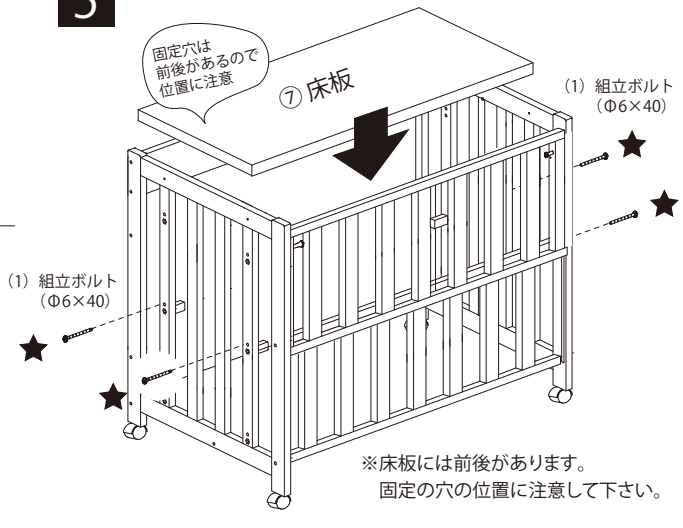

※床板には前後があります。
固定の穴の位置に注意して下さい。
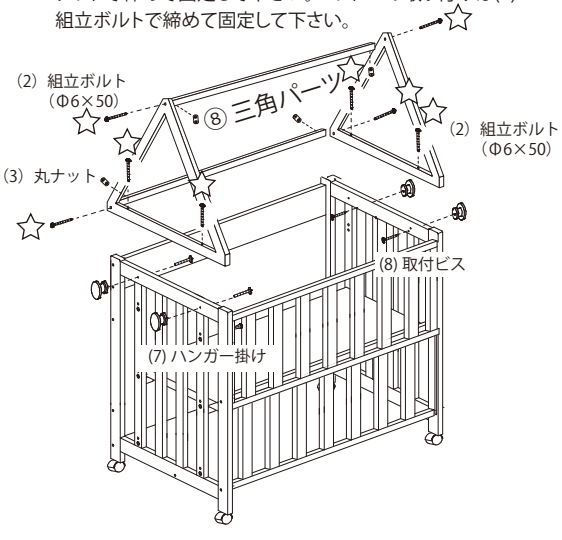
6 ①左妻枠と②右妻枠に(7)ハンガー掛けを(8)取付ビスで取り付けて下さい。⑧三角パーツは(2)組立ボルトと(3)丸ナットで締めて固定して下さい。ベッドへの取り付けは(2)組立ボルトで締めて固定して下さい。